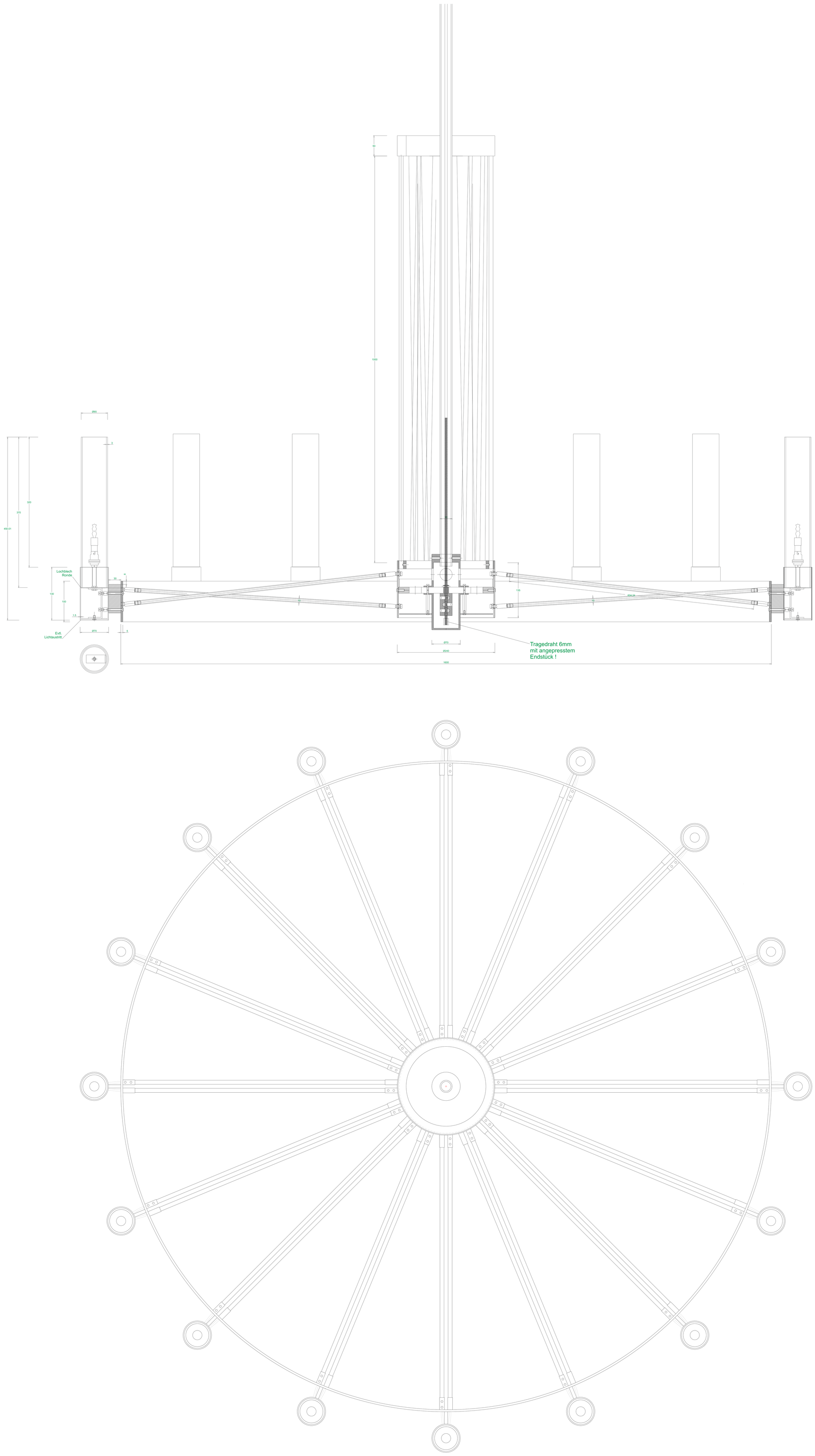titoff Kronleuchter